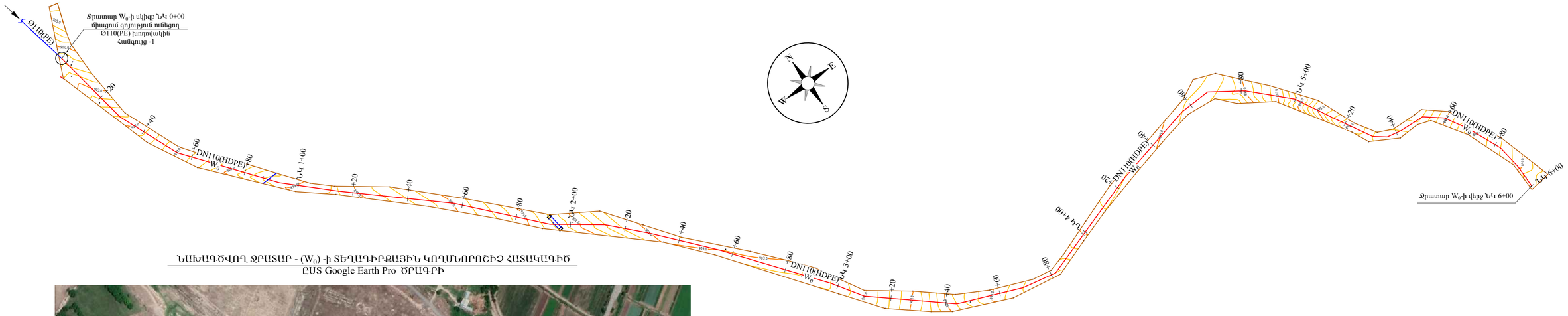

ՆԱԽԱԳԾՎՈՂ ՋՐԱՏԱՐ - (W_0) -ի ՏԵՂԱԴԻՐՔԱՅԻՆ ԿՈՂՄՆՈՐՈՇԻՉ ՀԱՏԱԿԱԳԻԾ
ԸՍՏ Google Earth Pro ԾՐԱԳՐԻ

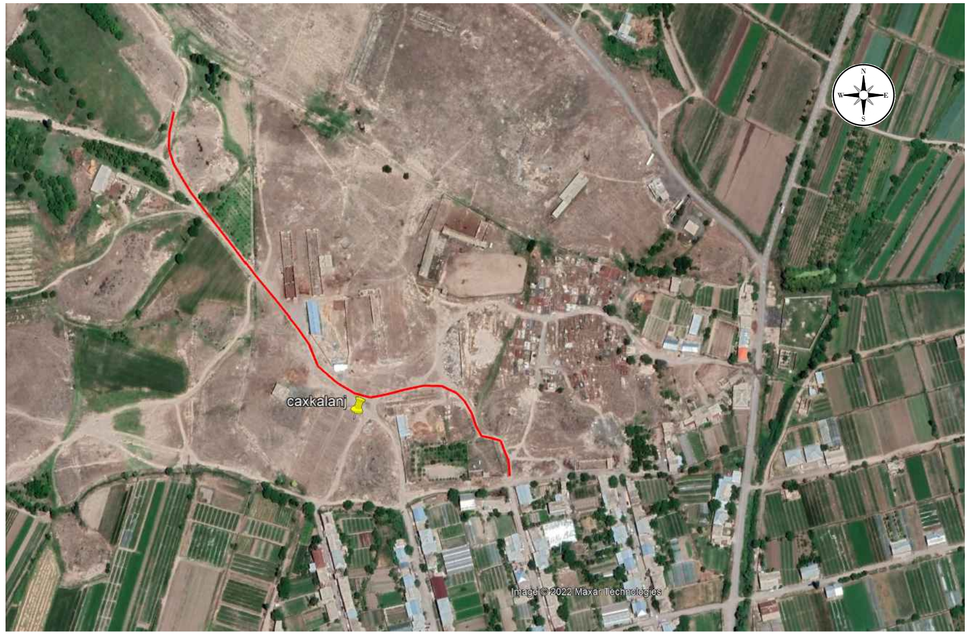

ԾԱՆՈԹՈՒԹՅՈՒՆ

1. ՍՈՒՅՆ ԹԵՐԹԸ ՆԱՅԵԼ ԹԵՐԹ ԱՀ - 2,3,4 ԹԵՐԹԵՐԻ ՀԵՏ ՀԱՄԱՏԵՂ

ՊԱՅՄԱՆԱԿԱՆ ՆՇԱՆՆԵՐ

DN(HDPE)

- Ջ — ՆԱԽԱԳԾՎՈՂ ՊՈԼԻԷԹԻԼԵՆԵ ՋՐԱՏԱՐ
- Ø — ԳՈՅՈՒԹՅՈՒՆ ՈՒՆԵՑՈՂ ՋՐԱԳԻԾ
- ԳՐՈՒՆՏԱՅԻՆ ՃԱՆԱՊԱՐՀԻ ԵԶՐ

Փոփ	Քան.	Թերթ	Փաստ	Ստորագ	ա/թ
ՆԳԻ		Գ.Մելիքսեթյան			
Նախագծող		Է.Հովսեփյան			
Ստուգեց		Գ.Մելիքսեթյան			

ԱՇԽԱՏԱՆՔԱՅԻՆ ՆԱԽԱԳԻԾ
Պայմանագիր N «ԱՄԽԷ-ԳՀԱՇՁԲ-22/01-4»

«Խոյ համայնքի Ծաղկալանջ բնակավայրի խմելու ջրի ցանցի հիմնանորոգում /վերակառուցում/ աշխատանքների նախագծանախահաշվային փաստաթղթերի մշակման խորհրդատվական աշխատանքներ և փորձաքննության անցկացում»

ԱՐՏԱՔԻՆ ՀԱՄԱԿԱՐԳ

Բաժին I	Թերթ	Թերթեր
ԱՀ	1	4

Ծաղկալանջ բնակավայրի նախագծվող ջրամատակարարման արտաքին համակարգի (W_0) գլխավոր հատակագիծ Մ 1:1000

SHINMASTER LLC
CONSTRUCTION & DESIGN

ՆԱԽԱԳԾՎՈՂ ՋՐԱՍԱՐ - (W_0) -ի ԵՐԿԱՅՆԱԿԱՆ ԿՏՐՎԱԾՔ ՆԿ 0+00 ÷ ՆԿ 6+00

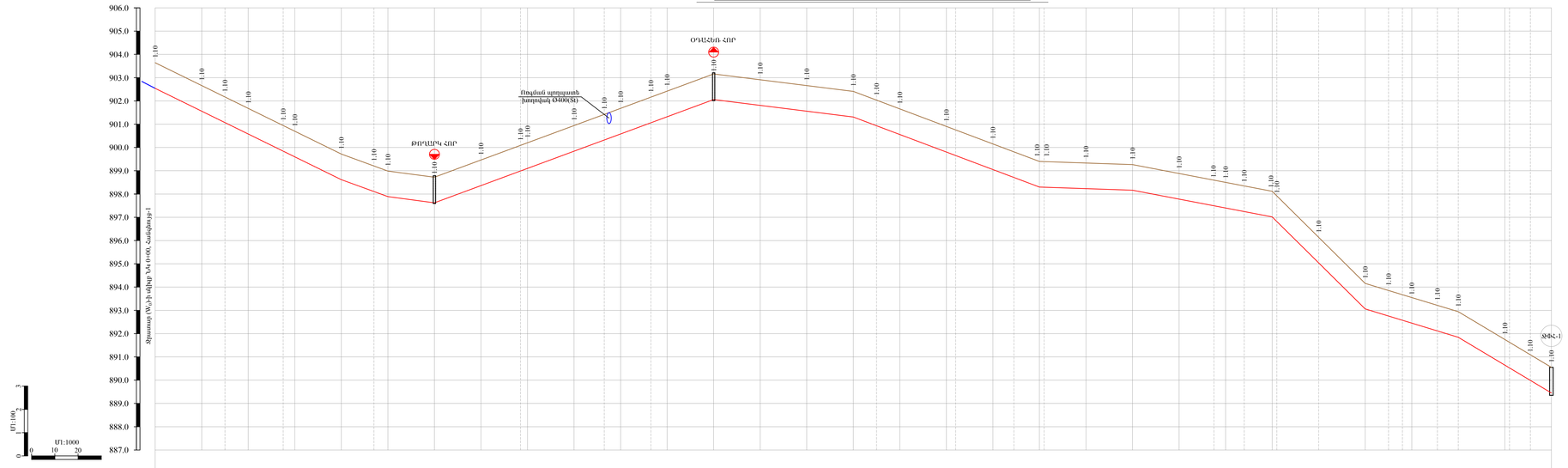

| | | |

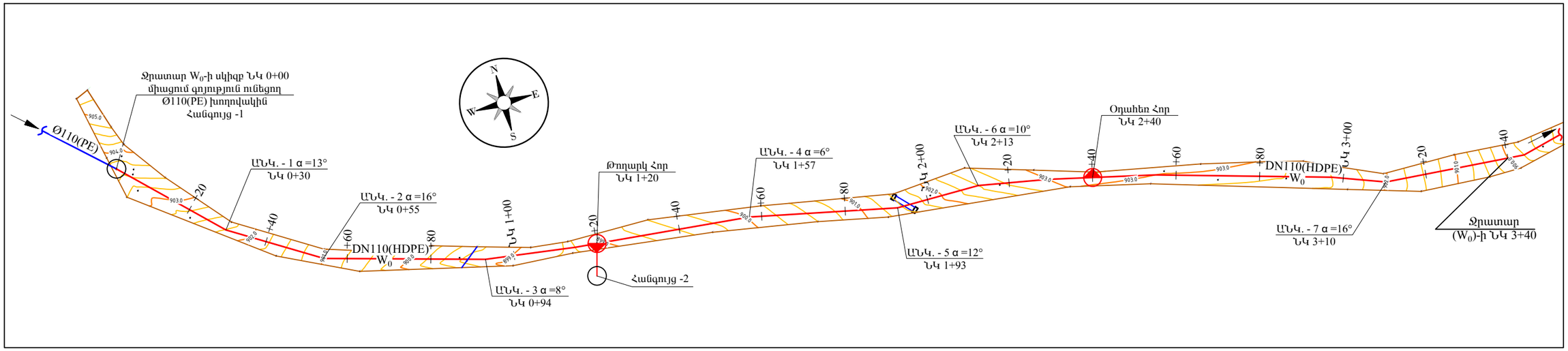

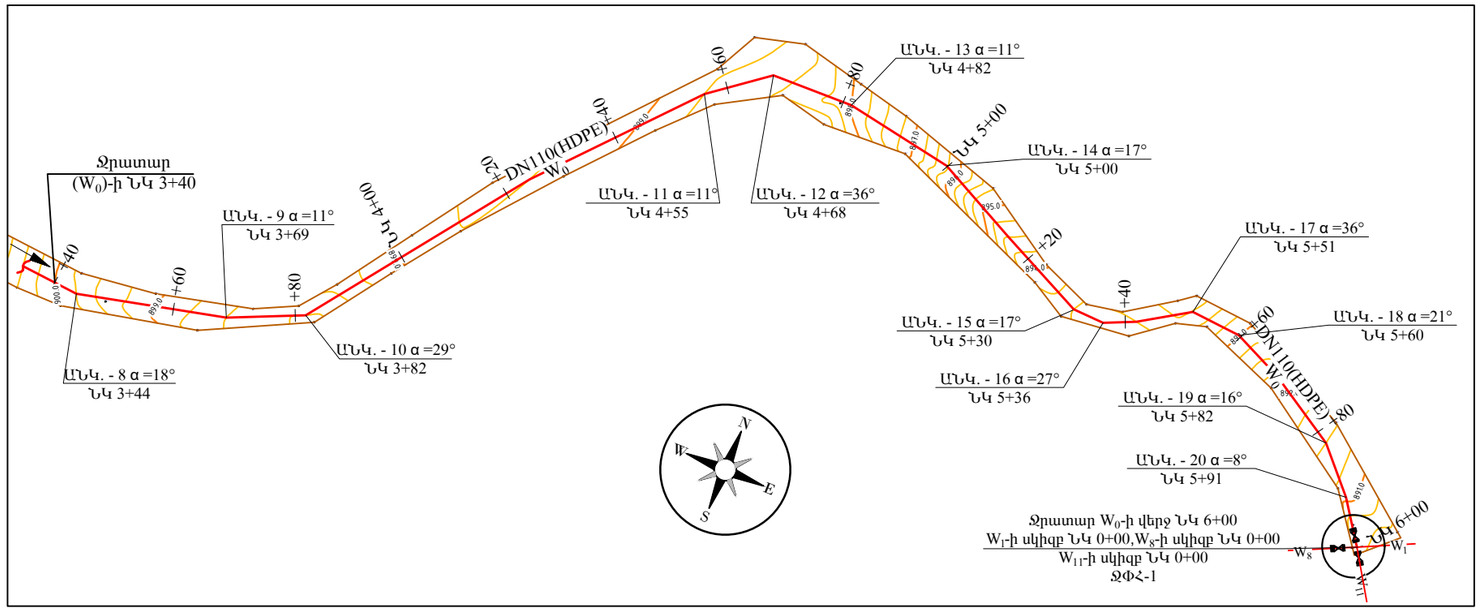

Հանգույց -1

Էլ. հոսանքի միջոցով ներքին հալեցմամբ պոլիէթիլենե կցորդիչ DN110(HDPE)

Ø110(PE) — DN110(HDPE) W0

ՊԱՅՄԱՆԱԿԱՆ ՆՇԱՆՆԵՐ

DN(HDPE) Ջ — ՆԱԽԱԳԾՎՈՂ ՊՈԼԻԷԹԻԼԵՆԵ ՋՐԱՏԱՐ

Ø — ԳՈՅՈՒԹՅՈՒՆ ՈՒՆԵՑՈՂ ՋՐԱԳԻԾ

ԳՐՈՒՆՏԱՅԻՆ ՃԱՆԱՊԱՐՀԻ ԵԶՐ

Փոփ	Քան.	Թերթ	Փաստ	Ստորագ.	ա/թ				
ՆԳԻ		Գ.Մելիքսեթյան				ԱՇԽԱՏԱՆՔԱՅԻՆ ՆԱԽԱԳԻԾ Պայմանագիր N «ԱՄԽՀ-ԳՀԱՇՁԲ-22/01-4» «Խոյ համայնքի Ծաղկալանջ բնակավայրի խմելու ջրի ցանցի հիմնանորոգում /վերակառուցում/ աշխատանքների նախագծանախահաշվային փաստաթղթերի մշակման խորհրդատվական աշխատանքներ և փորձաքննության անցկացում»			
Նախագծող		Է.Հովաբաշյան				ԱՐՏԱՔԻՆ ՀԱՄԱԿԱՐԳ	Բաժին I	Թերթ	Թերթեր
Ստուգեց		Գ.Մելիքսեթյան					ԱՀ	3	4
						Նախագծվող Ջրատար W0-ի ուղեգծի հատակագիծ ՆԿ 0+00 ÷ ՆԿ 6+00 Մ 1:1000, Հանգույց-1	SHINMASTER LLC CONSTRUCTION & DESIGN		

ՕԴԱՀԵՌ ՀՈՐ D=1.0մ, H=1.5մ ,Մ 1:50

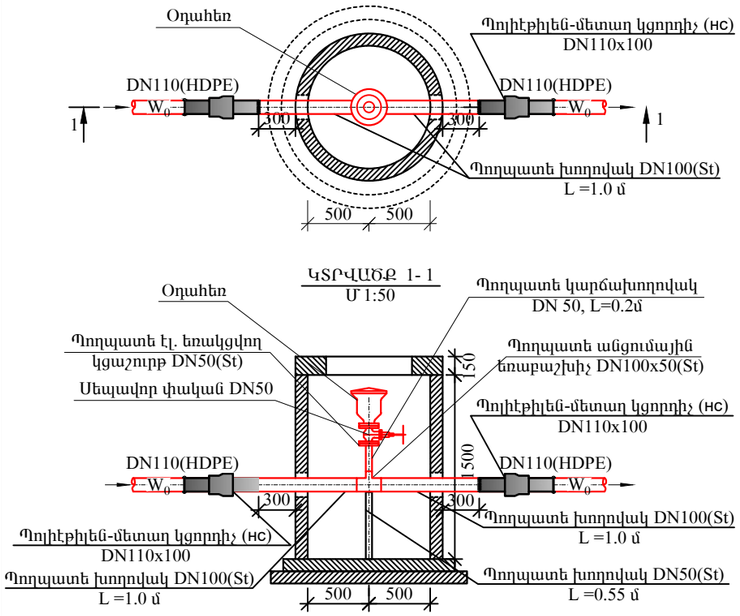

ԹՈՂԱՐԿ ՀՈՐ D=1.0մ, H=1.5մ ,Մ 1:50

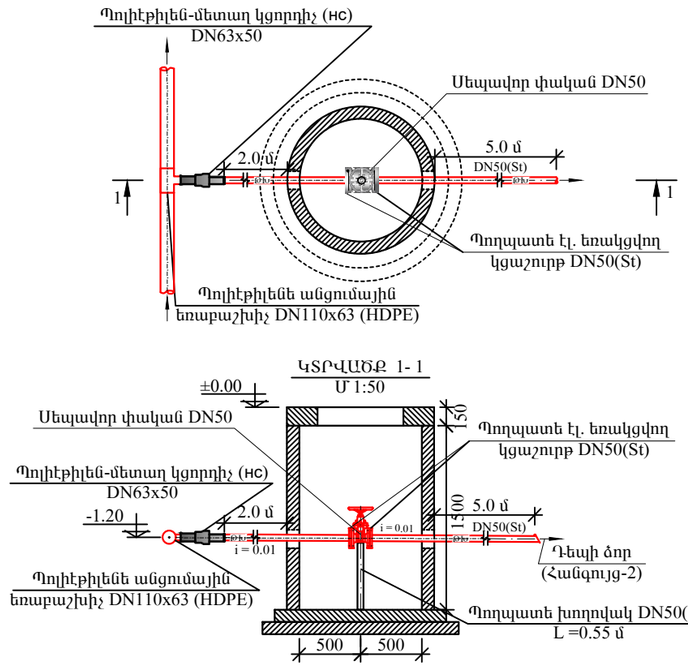

ՍԱՄՆԱԳԻՐ

Հ/Հ	ԱՆՎԱՆՈՒՄԸ	ՉԱՓՄԱՆ ՄԻԱՎՈՐԸ	ՔԱՆԱԿԸ
	ՋՐԱՏԱՐ (W_0)		
1.	ՊՈՂՊԱՏԵ (St) ԷԼ. ԵՌԱԿՑՎՈՂ ԽՈՂՈՎԱԿՆԵՐ DN114x5	ԳԾՄ.	3.0
2.	ՊՈՂՊԱՏԵ (St) ԷԼ. ԵՌԱԿՑՎՈՂ ԽՈՂՈՎԱԿՆԵՐ DN57x5	ԳԾՄ.	9.0
3.	ՊՈԼԻԷԹԻԼԵՆԵ (HDPE) ԵՌԱԿՑՎՈՂ ԽՈՂՈՎԱԿՆԵՐ DN110, PN = 1.0 ՄՊա	ԳԾՄ.	600.0
4.	ՍԵՊԱՎՈՐ ՓԱԿԱՆ DN100, PN = 1.0 ՄՊա	ՀԱՏ	1
5.	ՍԵՊԱՎՈՐ ՓԱԿԱՆ DN50, PN = 1.0 ՄՊա	ՀԱՏ	2
6.	ՊՈՂՊԱՏԵ ԷԼ. ԵՌԱԿՑՎՈՂ ԿՑԱՇՈՒՐԹԵՐ DN100, PN = 1.0 ՄՊա	ՀԱՏ	2
7.	ՊՈՂՊԱՏԵ ԷԼ. ԵՌԱԿՑՎՈՂ ԿՑԱՇՈՒՐԹԵՐ DN50, PN = 1.0 ՄՊա	ՀԱՏ	3
8.	ԵՐԿԱՍՏԻՃԱՆ ՕԴԱՀԵՌ, DN50 PN = 1.0 ՄՊա	ՀԱՏ	1
9.	ՊՈՂՊԱՏԵ (St) ԱՆՑՈՒՄԱՅԻՆ ԵՌԱԲԱՇԽԻՉ DN100x50	ՀԱՏ	1
10.	ՊՈԼԻԷԹԻԼԵՆԵ ԱՆՑՈՒՄԱՅԻՆ ԵՌԱԲԱՇԽԻՉ DN110x63	ՀԱՏ	1
11.	ԷԼ. ՀՈՍԱՆՔԻ ՄԻՋՈՑՈՎ ՆԵՐՔԻՆ ՀԱԼԵՑՄԱՄԲ ՊՈԼԻԷԹԻԼԵՆԵ ԿՑՈՐԴԻՉ DN110(HDPE)	ՀԱՏ	1
12.	ՊՈԼԻԷԹԻԼԵՆ - ՄԵՏԱՂ ԿՑՈՐԴԻՉ (нс) DN110x100	ՀԱՏ	3
13.	ՊՈԼԻԷԹԻԼԵՆ - ՄԵՏԱՂ ԿՑՈՐԴԻՉ (нс) DN63x50	ՀԱՏ	1
14.	ՊՈՂՊԱՏԵ ԹԻԹԵՂ B=3մմ ՀԱՍՏՈՒԹՅԱՄԲ(100x100) (1 հատ)	$մ^2$	0.01
15.	ՊՈՂՊԱՏԵ ԾԽՆԻ	ՀԱՏ	1
16.	ՓԱԿԱՆՆԵՐԻ ՏԱԿԴԻՐ Ø50(St) ԽՈՂՈՎԱԿԻՑ ԵՎ δ=6մմ, 100x100մմ ՉԱՓԵՐՈՎ 2 ԹԻԹԵՂՆԵՐԻՑ, Գմիջ=4.8կգ	ՀԱՏ	1
17.	Ե/Բ ԿԼՈՐ ՀՈՐ D=1.0մ, H=1.5մ	ՀԱՏ	2
18.	Ե/Բ ԿԼՈՐ ՀՈՐ D=1.5մ, H=1.5մ	ՀԱՏ	1

Հանգույց - 2

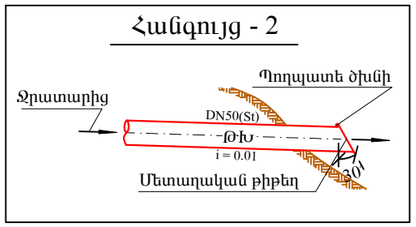

Ծ Ա Ն Ո Թ Ու Թ Յ Ու Ն

1. ՍՈՒՅՆ ԹԵՐԹԸ ՆԱՅԵԼ ԹԵՐԹ ԱՀ - 1,3,2 ԹԵՐԹԵՐԻ ՀԵՏ ՀԱՄԱՏԵՂ
2. ՆԱԽԱԳԾՎՈՂ ԹՈՂԱՐԿ և ՕԴԱՀԵՌ ՀՈՐԵՐԻ ՇԻՆԱՐԱՐԱԿԱՆ ԳԾԱԳՐԵՐԸ ՏԵՍ ԹԵՐԹ ՏԿ - 1

Փոփ	Քան.	Թերթ	Փաստ	Ստորագ.	ա/թ	ԱՇԽԱՏԱՆՔԱՅԻՆ ՆԱԽԱԳԻԾ Պայմանագիր N «ԱՄԽՀ-ԳՀԱՇՁԲ-22/01-4»		
						«Խոյ համայնքի Ծաղկալանջ բնակավայրի խմելու ջրի ցանցի հիմնանորոգում /վերակառուցում/ աշխատանքների նախագծանախահաշվային փաստաթղթերի մշակման խորհրդատվական աշխատանքներ և փորձաքննության անցկացում»		
ՆԳԻ		Գ.Մելիքսեթյան				ԱՐՏԱՔԻՆ ՀԱՄԱԿԱՐԳ	Բաժին I	Թերթ / Թերթեր
Նախագծող		Է.Հոդաբաշյան					ԱՀ	4 / 4
Ստուգեց		Գ.Մելիքսեթյան						
						Թողարկ հորի հատակագիծ կտրվածք, օդահեռ հորի հատակագիծ կտրվածք, Հանգույց-2, Ջրատար (W_0)-ի մասնագիր:	SHINMASTER LLC CONSTRUCTION & DESIGN	